UVRスイッチ
UVR Switches

PCE MERZ

Switch to Quality!

特長・メリット
BENEFITS

堅牢なモジュール構造
Robust and modular construction

ご要望に応じてカスタマイズが可能
Customized solutions on request

メンテナンスフリー
maintenance free

32Aから63Aの許容電流
Power range from 32A - 63A

開放型と密閉型
Open and enclosed version

非常にコンパクトなサイズ
Very compact design

非常に速い遮断時間
Very fast shut off time

長寿命で高品質の接点
High quality contacts for a long lifetime

ハンドルロックでも、接点は自動開放（フリーリリース）
Contacts open themselves at blocked handle (free release)

MERZ UVRシリーズ
MERZ UVR SERIES

UVRスイッチ

MERZのUVRスイッチは、32A～63Aの許容電流で使用できます。不足電圧リリース機能（UVR）は、供給電圧が特定の値を下回ると自動的にシャットダウンする電気機械装置です。
このような場合、ハンドルはオフの位置に戻ります。このスイッチは、ハンドルがロックされている場合でも、接点を開くように設計されています（フリーリリース）。
不足電圧リリース機能は、多くの国で、特に工具が回転する機構の機械で必要とされています。

UVR Switches

The MERZ UVR-Switches with undervoltage release are available for a power range from 32A - 63A. The undervoltage release switch (UVR) is an electromechanical device which automatically shuts down when the supply voltage falls below a certain value. In such case the handle moves back to the OFF-position. The switch has been designed to open its contacts (release-free) even though the handle is eventually blocked.
The undervoltage release is required in many countries especially for machines with rotating tools.

主な仕様
OVERVIEW SPECIFICATIONS

仕様
Specifications

			最小/*from*	最大/*to*
IEC 60947-3, EN 60947-3 AC-21Aに準拠したCEマーク *CE MARKING ACC. IEC 947-3, EN 60947-3 AC-21A*				
定格動作電流 I_e *Rated operational current I_e*		A	30	50
定格電圧 U_e *Rated operational voltage U_e*		V	690	690
定格連続電流（開放）I_{th} 開放状態 *Rated uninterrupted current I_{th} open*		A	32	63
定格連続電流（密閉）I_{the} 閉鎖状態 *Rated uninterrupted current I_{the} encapsulated*		A	32	63
定格絶縁電圧 U_i 絶縁グループ C（VDE 0110） *Rated insulation voltage U_i Insulation group C acc. VDE 0110*		V	690	690
定格インパルス耐電圧 U_{imp}(III/3) *Rated impulse withstand voltage U_{imp}(III/3)*		kV	4	6
開閉容量 *MAKING BREAKING CAPACITY*				
利用カテゴリ AC-3 *Utilisation category AC-3*	230 V 3~	kW	5,5	11
	400 V 3~	kW	7,5	18,5
	690 V 3~	kW	11	22
	230 V 3~	kW	3	5,5
	400 V 3~	kW	4	7,5
利用カテゴリ AC-23A/(B) *Service category AC-23A/(B)*	230 V 3~	kW	7,5	15
	400 V 3~	kW	11	22
	690 V 3~	kW	15	30

設計の概要
DESIGN OVERVIEW

ベース取付け/ドアカップリング
Base mounting / Door coupling

ハウジング
Enclosure

前面取付け
Front mounting

前面取付けのタイプ
DESIGN FRONT MOUNTING

ハウジングのデザインは、設計変更が可能です
All housing designs are also available in the housing variant

ハウジング色の選択
***Available colours** for all housing designs*

2つ穴取り付け 1

2穴取付けタイプ;前面プレート付き、ロックアウトハンドルなし
2-hole mounting with frontplate without lockout handle

2つ穴取り付け 2

2穴取付けタイプ;前面プレート付き、ロックアウトハンドルなし
2-hole mounting with frontplate without lockout handle

2つ穴取り付け 3

2穴取付けタイプ;ロックアウトハンドル付き(3つの南京錠穴)
2-hole mounting with lockout handle for 3 padlocks

ベース取付けのタイプ
DESIGN BASE MOUNTING

ドアカップリングと ドアインターロック 1

ロックアウトハンドル付き(3つの南京錠穴)
Door coupling 3 with lockout handle for 3 padlocks

ドアカップリングと ドアインターロック 2

ロックアウトハンドル付き(3つの南京錠穴)
Door coupling 3 with lockout handle for 3 padlocks

取り付けオプション
Mounting Options

前面取付け / *front*

- 2つ穴取り付け / *2-hole mounting*

ベース取付け/ *base*

- 2つ穴取り付け / *2-hole mounting*
- ドアカップリングとドアインターロック *Door coupling and door interlock*
- カバーカップリング / *Cover coupling*
- DIN レール / *DIN rail*

壁面取付けのタイプ
DESIGN WALL MOUNTING ENCLOSED

ハウジングのデザインは、設計変更が可能です
All housing designs are also available in the housing variant

ハウジング色の選択
***Available colours** for all housing designs*

壁面取付けで密閉ハウジングのカムスイッチ;前面プレート付き、ロックアウトハンドルなし –

Wall mounting enclosed
Design cam switches
with frontplate without lockout handle

壁面取付けで密閉ハウジングのカムスイッチ;前面プレート付き、ロックアウトハンドルなし –

Wall mounting enclosed
Design cam switches
with frontplate without lockout handle

壁面取付けで密閉ハウジングのカムスイッチ;ロックアウトハンドル付き(3つの南京錠穴)
Wall mounting enclosed - design cam switches with lockout handle for 3 padlocks

壁面取付けで密閉ハウジングのカムスイッチ;ロックアウトハンドル付き(3つの南京錠穴)
Wall mounting enclosed - design cam switches with lockout handle for 3 padlocks

取り付けオプション
Mounting Options

- 壁面取付けで密閉ハウジング
  Wall mounting enclosed

配線図
CONTACT DIAGRAMS

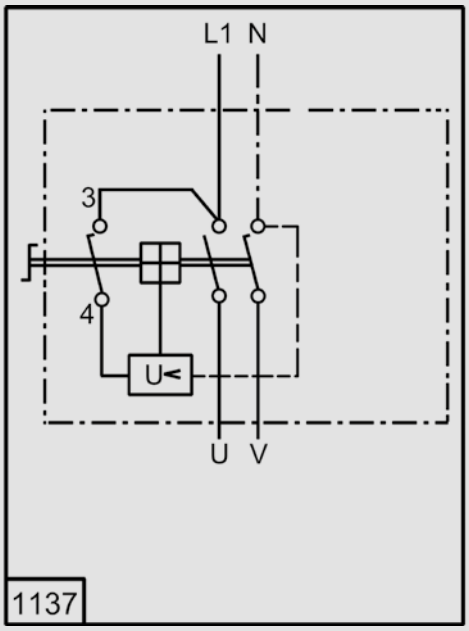

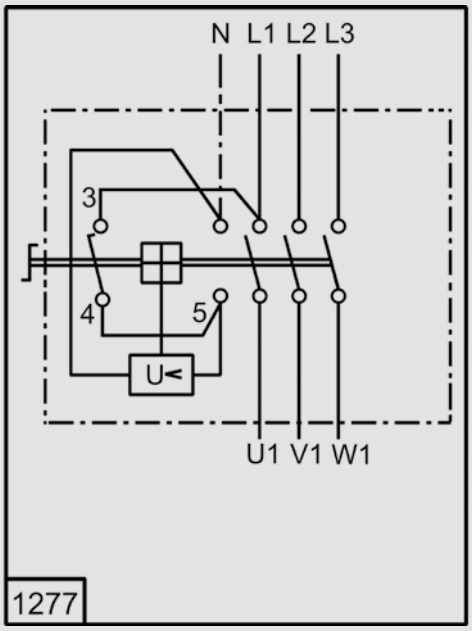

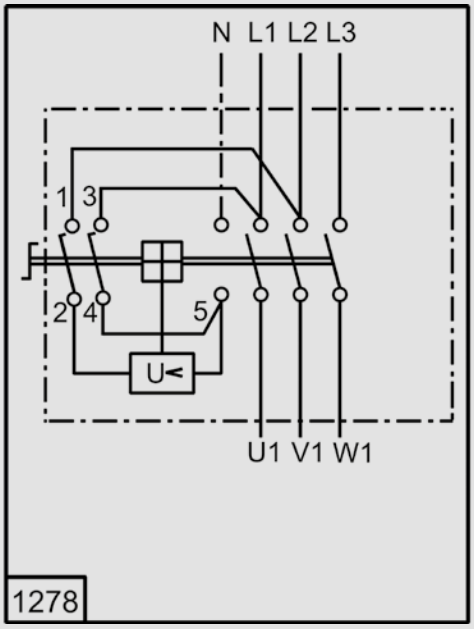

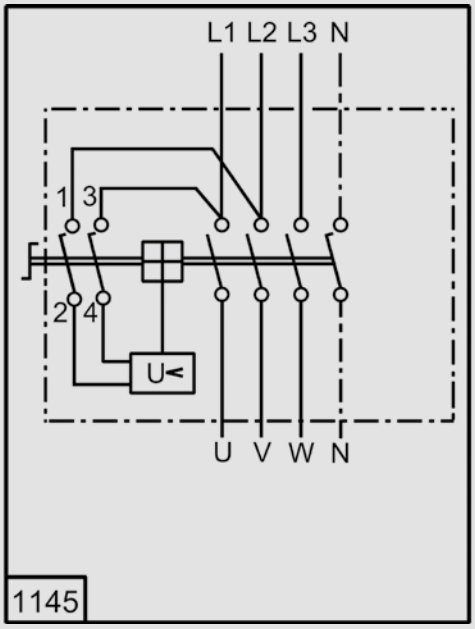

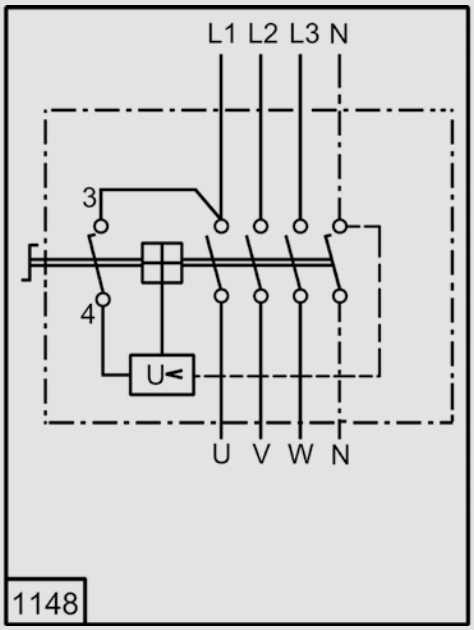

個別仕様のスイッチ

Your individual switch

個別に仕様変更しますので、お問い合わせください。

Tailored for your project. Contact us!

www.merz-schaltgeraete.de

仕様 / *Specifications*

IEC 60947-3, EN 60947-3 準拠	***CE marking acc. IEC 60947-3, EN 60947-3***
定格動作電流 I_e	*Rated operational current I_e*
定格電圧 U_e	*Rated operational voltage U_e*
定格連続電流 I_{th} 開放状態	*Rated uninterrupted current I_{th}*
定格連続電流 I_{the} 閉鎖状態	*Rated uninterrupted current I_{the}*
公称絶縁電圧 Ui 絶縁グループ C（VDE 0110 準拠）	*Rated insulation voltage U_i Insulation group C acc. VDE 0110*
定格インパルス耐電圧 U_{imp}(III/3)	*Rated impulse withstand voltage U_{imp}(III/3)*

開閉容量　利用カテゴリ	***Making/breaking capacity Utilisation category***

開閉容量　利用カテゴリ	***Making/breaking capacity Utilisation category***

短絡容量	***Short-circuit capacity***
最大ヒューズ定格 (gG-Char.)	*Max. fuse rating (gG-Char.)*
条件付き定格短絡電流	*Rated conditional short-circuit current*
定格短時間耐電流 $I_{cw\ 1sec}$	*Rated short-time withstand current I_{cw1sec}*
定格短絡遮断容量 I_{cm}	*Rated short circuit making capacity I_{cm}*
定格短絡容量	*Isolating characteristics up to*
端子断面積；単線・より線	*Terminal cross section solid or multi-stranded*
口金付きの細いより線	*finely stranded with ferrule*
端子ねじサイズ	*Terminal screws*
締付トルク	*Torque terminal screws*
機械的寿命	*Mechanical life*
周囲温度 max./min.	*Ambient temperature*

不足電圧リリース機能	***Under voltage release***
ピッチアップ（通電電圧）	*Pich-up (Energizing voltage)*
ドロップアウト（リリース電圧）	*Drop-out (De-energizing voltage)*
動作継続（相対デューティ）	*Operation continues (Relative Duty factor)*

		MN 151	MN 251	MN 451
AC-21A				
	A	32	40	50
offen/open	V	690	690	690
gekapselt/encaps.	A	32	40	63
	A	32	40	63
	V	690	690	690
	kV	4	6	6
AC-3				
230 V 3~	kW	5,5	7,5	11
400 V 3~	kW	7,5	11	18,5
690 V 3~	kW	11	15	22
230 V 3~	kW	3	4	5,5
400 V 3~	kW	4	5,5	7,5
AC-23A/(B)				
230 V 3~	kW	7,5	11	15
400 V 3~	kW	11	15	22
690 V 3~	kW	15	18,5	30
	A	35	50	63
	kAeff	10	10	6
	A	300	400	600
	A	-	-	-
	V-	500	690	690
min./max.	mm^2	1,0 - 6,0	1,0 - 6,0	1,5 - 10,0
min./max.	mm^2	1,0 - 2,5	1,0 - 6,0	1,5 - 10,0
		M 3,5	M5	M5
	Nm	1	2,2	2,2
交換サイクル	*switching cycles*	$1 \times 10_6$	$1 \times 10_6$	$1x10_6$
開放状態/open	C°	+50/-25	+50/-25	+50/-25
閉鎖状態/encaps.	C°	+40/-25	+40/-25	+40/-25
	% von Uc	≥85	≥85	≥85
	% von Uc	35...75	35...75	35...75
	% von Uc	100	100	100

私たちの働き方

How we work

お客様の要望を満たす、
技術的に頼れるソリューション。
Technically sound solutions
customized requirements.

www.merz-schaltgeraete.de

アプリケーション事例
APPLICATION EXAMPLES

半自動金属丸鋸
Semi-automatic metal circular saw

ドリルマシン
Drilling stations

真空吸引機械
Vacuuming machine

ケーキ切断機
Cake cutting machine

アクセサリ
ACCESSORIES

追加の前面プレート
Additional front plates

追加の前面プレート
Additional front plates

スナップ式取り付け
Snap-on mounting

延長シャフト
Extensions shafts

ハウジングシリーズ 89xx
Enclosures series 89xx

当社について
OUR COMPANY

MERZ Schaltgeräte GmbH + CO KG は、世界的に非常に成功し、拡大するPCEグループの傘下でMERZ GmbHの 100%子会社として運営されています。
MERZ Schaltgeräte GmbH + CO KG は、MERZ GMBHの70年にわたるスイッチのノウハウを活用しています。

MERZ Schaltgeräte GMBH + CO KG operates as a 100 % subsidiary of the Merz GmbH, member of the globally successful and expansive PCE Group. MERZ Schaltgeräte GMBH + CO KG draws on the 70-year switch know-how of Merz GmbH.

その他の商品:
WHAT ELSE WE OFFER:

その他のスイッチカテゴリの製品パンフレット:
Further product brochures on the following switch categories:

ご質問は?
Any questions?

特定仕様のスイッチも用意できます。
We also find for your project the right switch. Contact us.

MERZ & Salzer Japan (日本語で案内します)
Phone +81 (0) 80-8886-3987

Phone +49 (0) 7971 252-252
www.merz-schaltgeraete.de

Foto -Quellenangabe: Titelfoto: Fa. Kövy; Anwendungen: Metallkreissäge: Fa. Behringer; Reihenbohrmaschine: Alzmetall; Vakuumtechnik: Fa. AFT; Schneidemaschine: Fa. Kövy

USPA-Schalter / UVR Switches_0823_UH/JPN/ENG 2.Auflage/ 2nd Edition © by MERZ Schaltgeräte GMBH + CO KG · Subject to technical modifications and printing errors

MERZ Schaltgeräte GMBH + CO KG

Kernerstraße 15
D-74405 Gaildorf

Telefon +49 (0) 7971 252-252
Fax +49 (0) 7971 252-351

info@merz-schaltgeraete.de
www.merz-schaltgeraete.de

PCE M MERZ

Switch to Quality!